AQUA



КОД ИЗДЕЛИЯ: ASSO-AQUA-L-200

ОСОБЕННОСТИ ИЗДЕЛИЯ

- **Потребляемая мощность 200 Вт**
- **Световой поток 27 000 лм**
- **Светоотдача 135 лм/Вт**
- **Степень защиты IP66**
- Стандартная эффективность 135 лм/Вт (настраивается)
- Защита IP66, ударопрочность IK08
- Драйвер с сертификатом ENEC, опциональная защита от перенапряжения 10 кВ
- Диммирование 1-10 В, StepDIM, AstroDIM и DALI
- Корпус готов к установке разъёмов NEMA и Zhaga

ТЕХНИЧЕСКИЕ ХАРАКТЕРИСТИКИ

Наименование	AQUA
Код изделия	ASSO-AQUA-L-200
Цветовая температура	3000 K - 4000 K - 5000 K - 6500 K
CRI	> 70
Количество светодиодов	По проекту
Световой поток	27 000 lm
Частота	50-60 Hz
Рабочее напряжение	186-264 V
Коэффициент мощности	0.95
Потребляемая мощность	200 W
Светоотдача	135 lm/W
Степень защиты IP	IP66
Ударопрочность	IK08
Класс защиты	Class I
Срок службы	> 100.000 часов
Рабочая температура	-30° / +65°
Материал корпуса	Литой алюминий
Оптическое стекло	Закалённое стекло экстра-прозрачное

РАЗМЕРЫ

Корпус: L

ВЕС ИЗДЕЛИЯ	По проекту	**ВЕС КОРОБКИ**	По проекту
РАЗМЕР ИЗДЕЛИЯ	По проекту	**РАЗМЕР КОРОБКИ**	По проекту

ЦВЕТА КОРПУСА

RAL 9005 RAL 7037 RAL 9006 RAL 9016

* Возможны другие цвета корпуса под проект.

ОБЛАСТИ ПРИМЕНЕНИЯ

Şehir içi Yollar · Bina Çevresi · Hava Alanı · Parklar · Benzin İstasyonları · Fabrika

СЕРТИФИКАТЫ

ФОТОГРАФИИ ИЗДЕЛИЯ









ПОДРОБНЫЙ СПИСОК ДЕТАЛЕЙ

□	НАИМЕНОВАНИЕ ДЕТАЛИ

Список деталей предоставляется под проект.

ТЕХНИЧЕСКИЕ ЧЕРТЕЖИ ИЗДЕЛИЯ

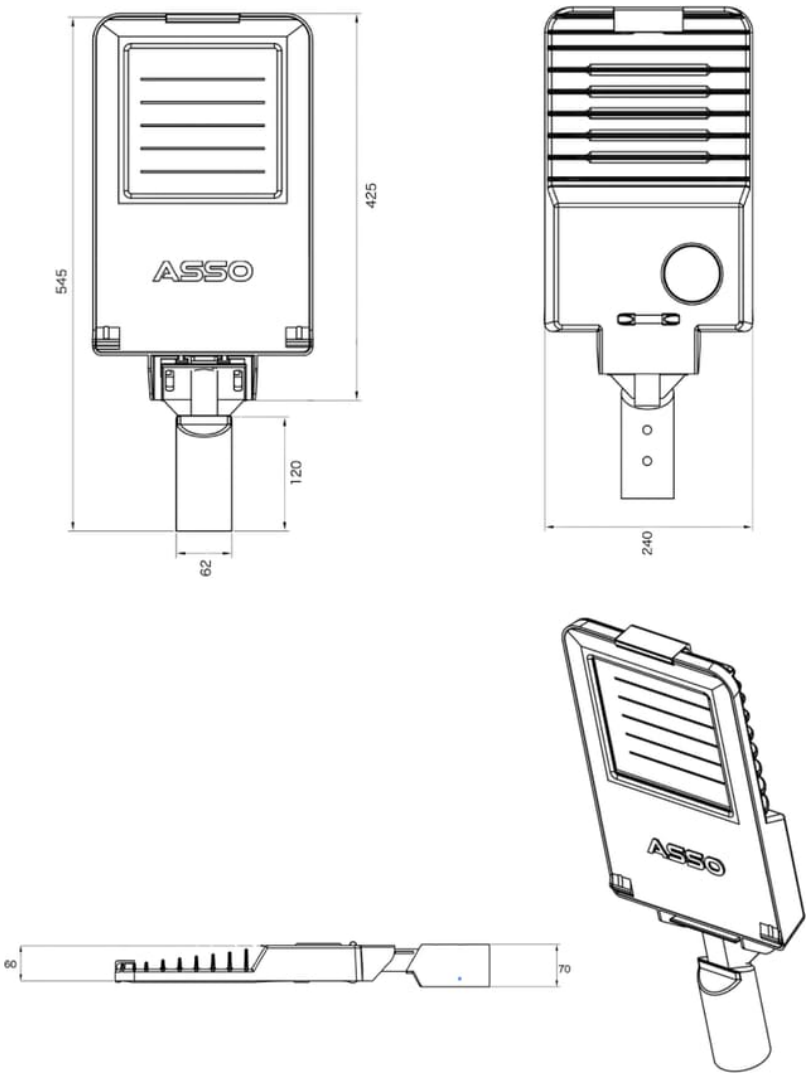

КРИВЫЕ СИЛЫ СВЕТА

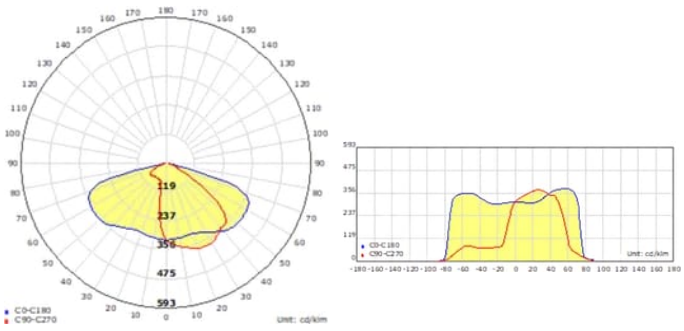

ГРАФИК ЦВЕТНОСТИ И СПЕКТР

