# AQUA




## ÜRÜN KODU: ASSO-AQUA-M-70

## ÜRÜN ÖZELLİKLERİ

- **70 W toplam güç tüketimi**
- **9.450 lm ışık akısı**
- **135 lm/W armatür etkinlik faktörü**
- **IP66 koruma sınıfı**
- High Power ve Mid Power LED seçenekleri
- Yüksek verimli PMMA özel tasarım lens
- 42–60 mm konsol ile yandan ve alttan giriş montajına uygun, 0–15 derece ayarlanabilir konsol bağlantı açısı
- LM80 ve TM21 standardına göre uzun ömür
- Alüminyum PCB (2,0 W/mK)
- Wago PCB konnektör
- Elektrostatik toz boya
- Extra clear temperli cam
- Özel silikon conta sistemi
- Farklı bağlantı seçenekleri
- ENEC belgeli driver
- IP67 koruma sınıfına sahip hava ventili ile maksimum sıcaklık transferi
- Su terazisi özelliği ile paralel montaj kolaylığı
- 10 kV harici parafudr seçeneği ile maksimum koruma
- NEMA ve Zhaga soket uygulanabilen gövde yapısı
- EN 60598-1 standartlarına göre test ve ölçümler
- IESNA-LM-79-08 standardına göre fotometrik ölçümler
- 1-10 V, StepDIM, AstroDIM, DALI fonksiyon desteği ile otomasyon sistemli akıllı dimleme
- IK 08 koşullarını sağlayan ısıya ve darbeye karşı korumalı %92 geçirgenliğe sahip extra clear temperli cam ile maksimum ışık verimliliği
- Özel tasarım yekpare alüminyum enjeksiyon gövde, toz ve pislik birikmesini önleyen paralel feder tasarımı ve maksimum feder sayısı ile her iklim koşulunda maksimum soğutma

## TEKNİK ÖZELLİKLER

| | |
|---|---|
| **Ürün Adı** | AQUA |
| **Ürün Kodu** | ASSO-AQUA-M-70 |
| **Işık Rengi** | 3000 K - 4000 K - 5000 K - 6500 K |
| **CRI** | > 70 |
| **LED Sayısı** | Projeye göre |
| **Armatür Lümeni** | 9.450 lm |
| **Frekans** | 50-60 Hz |
| **Çalışma Gerilimi** | 186-264 V |
| **Power Factor** | 0,95 |
| **Şebekeden Çekilen Güç** | 70 W |
| **Armatür Etkinlik Faktörü** | 135 lm/W |
| **IP Koruma** | IP66 |
| **Darbe Dayanımı** | IK08 |
| **Koruma Sınıfı** | Class I |
| **Ürün Ömrü** | > 100.000 Saat |
| **Çalışma Sıcaklığı** | -30° / +65° |
| **Gövde Malzemesi** | Alüminyum Enjeksiyon |
| **Optik Kapak** | Extra Clear Temperli Cam |

## ÖLÇÜLER

Kasa: M

| | | | |
|---|---|---|---|
| **ÜRÜN AĞIRLIĞI** | 4,500 kg | **KUTU AĞIRLIĞI** | 4,650 kg |
| **ÜRÜN ÖLÇÜSÜ** | 545x240x60 mm | **KUTU ÖLÇÜSÜ** | 565x260x110 mm |

## RENK SEÇENEKLERİ

RAL 9005 RAL 7037 RAL 9006 RAL 9016

* Proje özel farklı renk seçenekleri uygulanabilir.

## KULLANIM ALANLARI

Şehir içi Yollar · Bina Çevresi · Hava Alanı · Parklar · Benzin İstasyonları · Fabrika

## BELGELER

TSE · TSE-HYB · CE · ISO 9001:2015 · ISO 14001:2015 · ISO 10002 · OHSAS 18001 · RoHS · IP66 · IK 08

## ÜRÜN FOTOĞRAFLARI











## DETAYLI PARÇA LİSTESİ

| NO | PARÇA ADI |
|---|---|
| 1 | Temperli Cam |
| 2 | Ön Çerçeve |
| 3 | Silikon Conta |
| 4 | Optik Lens |
| 5 | LED Modül |
| 6 | Klips Menteşe |
| 7 | Soğutucu Gövde |
| 8 | LED Sürücü |

| NO | PARÇA ADI |
|---|---|
| 9 | Parafudr |
| 10 | Sürücü Plakası |
| 11 | Rakor |
| 12 | Direk Bağlantı Vidası |
| 13 | Mafsal Konsol |
| 14 | Açı Ayar Vidası |
| 15 | Su Terazisi |

## ÜRÜN TEKNİK ÇİZİMLERİ

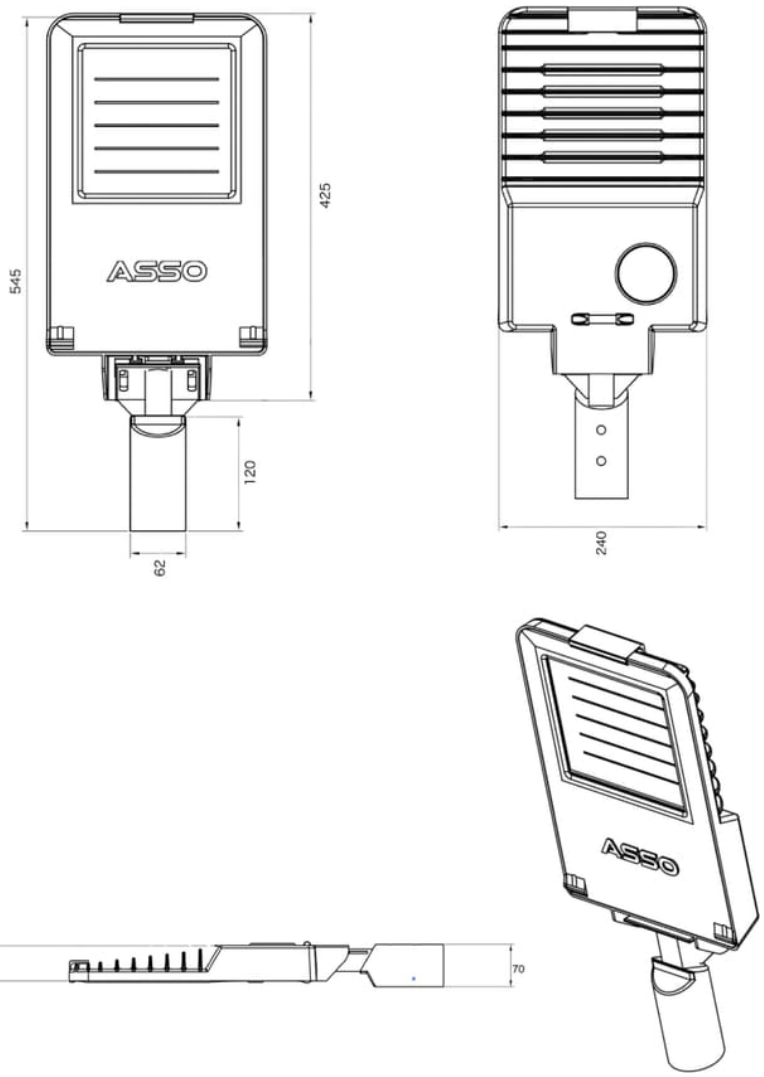


## IŞIK YOĞUNLUĞU DAĞILIM EĞRİ GRAFİKLERİ

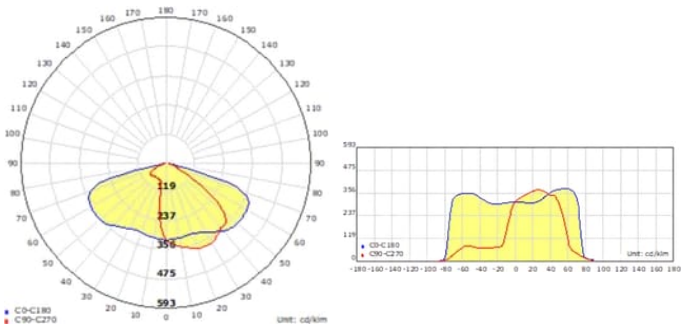


## RENKSERLİK GRAFİĞİ VE SPEKTRUM

