IQONIC



ÜRÜN KODU: ASSO-IQONIC-L-200

ÜRÜN ÖZELLİKLERİ

- **200 W toplam güç tüketimi**
- **27.000 lm ışık akısı**
- **135 lm/W armatür etkinlik faktörü**
- **IP66 koruma sınıfı**
- 100–250 W güç aralığı: geniş cadde, bulvar ve otoyol
- Yüksek verimli PMMA özel tasarım sokak lensi
- 42–60 mm konsol ile yandan ve alttan giriş montajına uygun, 0–15 derece ayarlanabilir konsol bağlantı açısı
- Klips menteşeli sistem ile el aleti kullanmadan pratik açma–kapama
- LM80 ve TM21 standardına göre uzun ömür
- Alüminyum PCB (2,0 W/mK)
- Wago PCB konnektör
- Elektrostatik toz boya
- Extra clear temperli cam
- Özel silikon conta sistemi
- Farklı bağlantı seçenekleri
- ENEC belgeli driver
- IP67 koruma sınıfına sahip hava ventili ile maksimum sıcaklık transferi
- Su terazisi özelliği ile paralel montaj kolaylığı
- 10 kV harici parafudr seçeneği ile maksimum koruma
- NEMA ve Zhaga soket uygulanabilen gövde yapısı
- EN 60598-1 standartlarına göre test ve ölçümler
- IESNA-LM-79-08 standardına göre fotometrik ölçümler
- 1-10 V, StepDIM, AstroDIM, DALI fonksiyon desteği ile otomasyon sistemli akıllı dimleme
- IK 08 koşullarını sağlayan ısıya ve darbeye karşı korumalı %92 geçirgenliğe sahip extra clear temperli cam ile maksimum ışık verimliliği
- Özel tasarım yekpare alüminyum enjeksiyon gövde, toz ve pislik birikmesini önleyen paralel feder tasarımı ve maksimum feder sayısı ile her iklim koşulunda maksimum soğutma

TEKNİK ÖZELLİKLER

Ürün Adı	IQONIC
Ürün Kodu	ASSO-IQONIC-L-200
Işık Rengi	4000 K
CRI	> 70
LED Sayısı	Projeye göre
Armatür Lümeni	27.000 lm
Frekans	50-60 Hz
Çalışma Gerilimi	186-264 V
Power Factor	0,95
Şebekeden Çekilen Güç	200 W
Armatür Etkinlik Faktörü	135 lm/W
IP Koruma	IP66
Darbe Dayanımı	IK08
Koruma Sınıfı	Class 1
Ürün Ömrü	> 60.000 Saat
Çalışma Sıcaklığı	-30° / +65°
Gövde Malzemesi	Alüminyum Enjeksiyon
Optik Kapak	Extra Clear Temperli Cam

ÖLÇÜLER

Kasa: L

ÜRÜN AĞIRLIĞI	Projeye göre	**KUTU AĞIRLIĞI**	Projeye göre
ÜRÜN ÖLÇÜSÜ	Projeye göre	**KUTU ÖLÇÜSÜ**	Projeye göre

RENK SEÇENEKLERİ

RAL 9005 RAL 7037 RAL 9006 RAL 9016

* Proje özel farklı renk seçenekleri uygulanabilir.

KULLANIM ALANLARI

Şehir içi Yollar · Bina Çevresi · Hava Alanı · Parklar · Benzin İstasyonları · Fabrika

BELGELER

TSE · TSE-HYB · CE · ISO 9001:2015 · ISO 14001:2015 · ISO 10002 · OHSAS 18001 · RoHS · IP66 · IK 08

ÜRÜN FOTOĞRAFLARI









DETAYLI PARÇA LİSTESİ

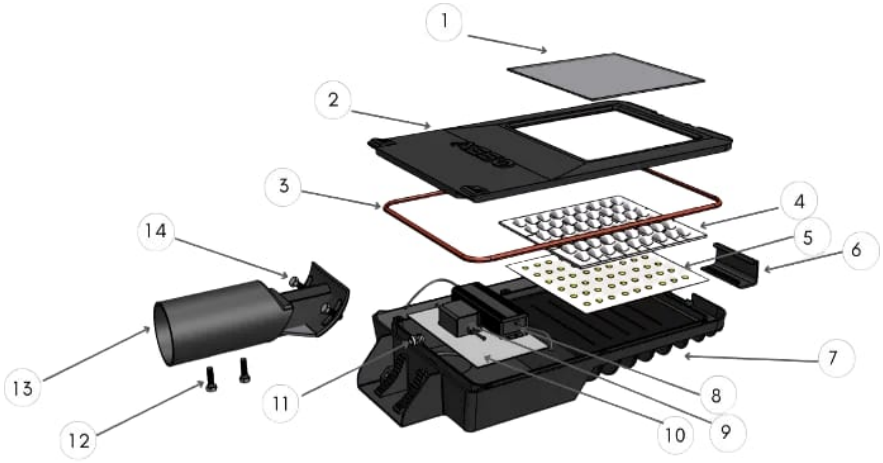

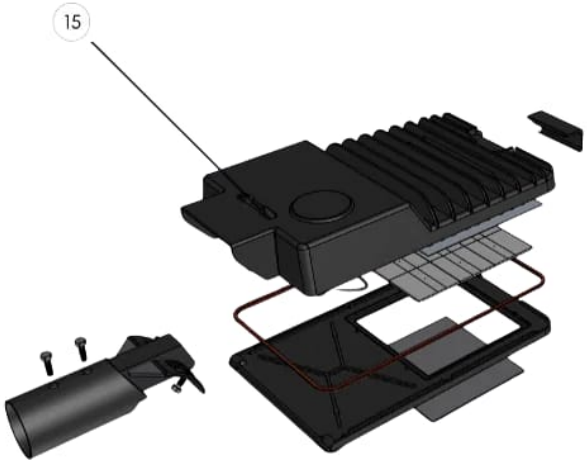

NO	PARÇA ADI
1	Temperli Cam
2	Ön Çerçeve
3	Silikon Conta
4	Optik Lens
5	LED Modül
6	Klips Menteşe
7	Soğutucu Gövde
8	LED Sürücü

NO	PARÇA ADI
9	Parafudr
10	Sürücü Plakası
11	Rakor
12	Direk Bağlantı Vidası
13	Mafsal Konsol
14	Açı Ayar Vidası
15	Su Terazisi

ÜRÜN TEKNİK ÇİZİMLERİ

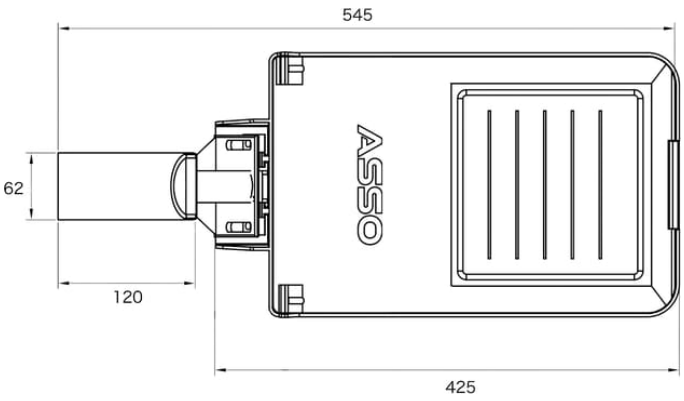

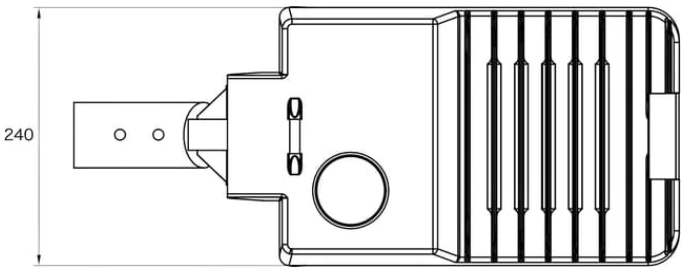

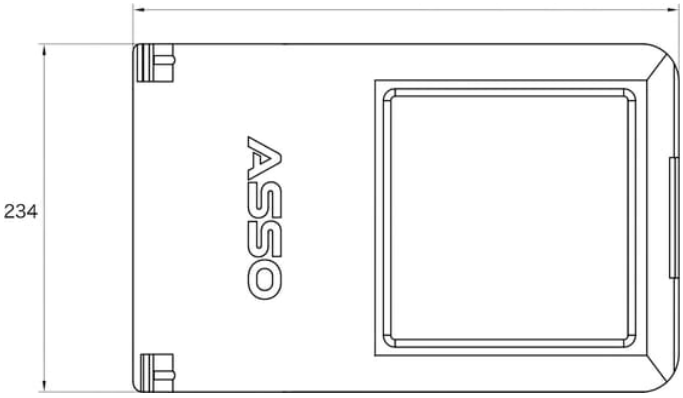

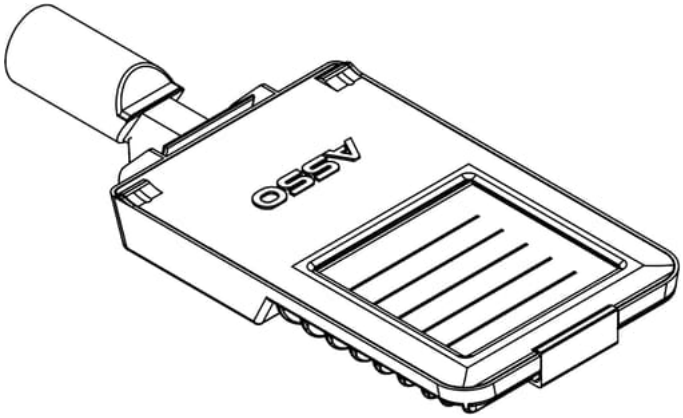

IŞIK YOĞUNLUĞU DAĞILIM EĞRİ GRAFİKLERİ

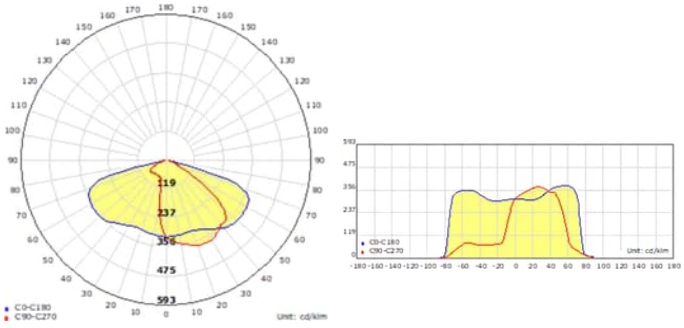

RENKSERLİK GRAFİĞİ VE SPEKTRUM

